Plug & Play

安装手册

简体中文版

AGFA Drystar 5300

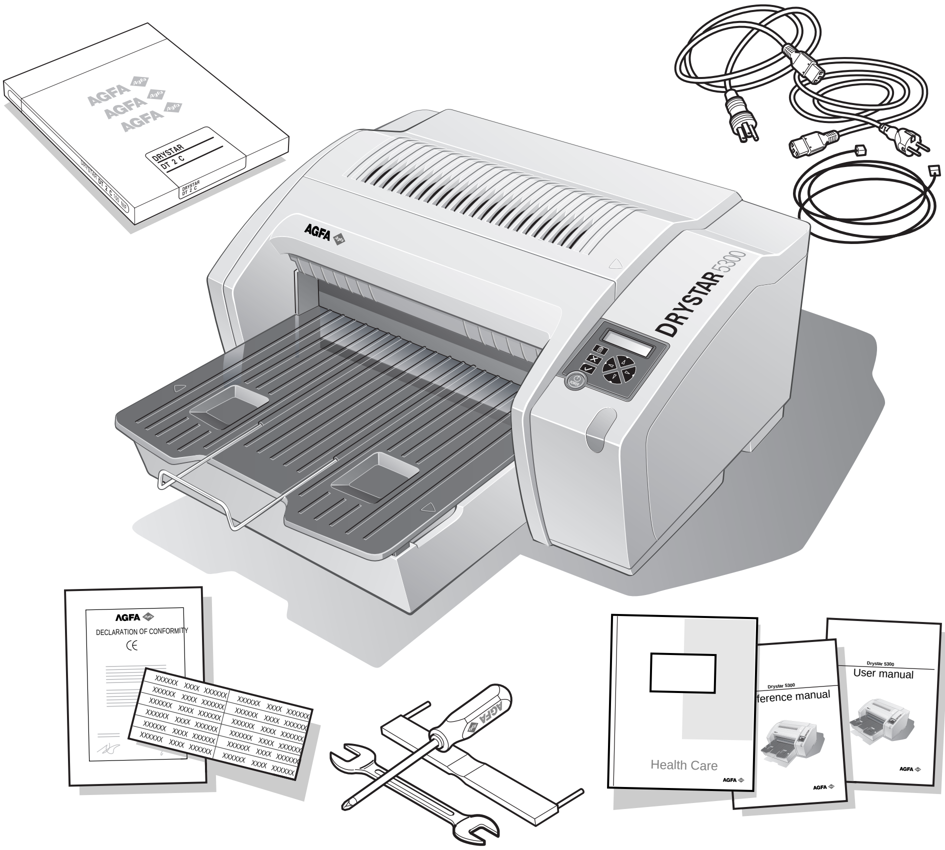

2922B ZH-CN 20031206

Point of > Knowledge

AGFA

- *仅能按照其说明和预期用途来操作该设备。 未遵照其说明和预期用途的任何操作皆可能导致危险，从而造成严重的人身伤害或致命事故 （例如电击）。在这些情况下，* ***AGFA*** *概不承担任何责任。*
- *仅能在规定的条件下安装和运行设备。*
  有关安全、安全性和使用的详细信息，请参阅 ***Drystar 5300 Reference manual***（*参考手册*）*和*"*用户手册*"*。*

有关 Agfa 产品和 Agfa HealthCare 产品的详细信息，请访问 www.agfa.com， Point of Knowledge。

© Agfa-Gevaert N.V. 2003。

除非 Agfa-Gevaert N.V. 书面允许，否则禁止以任何形式或通过任何方式复制、拷贝、修改或分发文档。

Agfa-Gevaert N.V. 对本文档所包含信息的精确性、完整性或有效性不做任何明确或暗示的保证或声明，并明确拒绝对任何特殊用途的适用性进行担保。在任何条件下，对于由使用或无法使用本文档所描述的信息、设备、方法或步骤而导致的任何损失， Agfa-Gevaert N.V. 均不承担任何责任。

Agfa-Gevaert N.V. 保留不事先通知而修改本文档的权利。

Agfa-Gevaert N.V., Septestraat 27, B-2640 Mortsel, Belgium。

Drystar 5300 为比利时 Agfa-Gevaert N.V. 公司的商标。

Agfa 和 Agfa-Rhombus 为德国 Agfa-Gevaert AG 公司的商标。

1 包装物品

1 包装物品。

胶片包

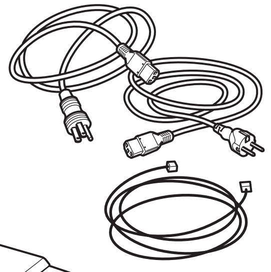

电缆

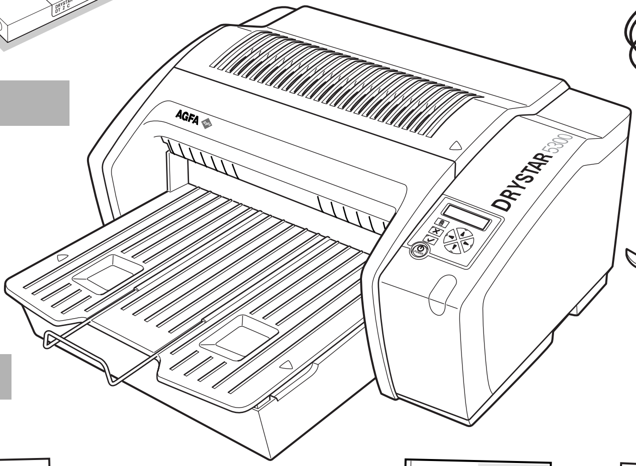

Drystar 5300

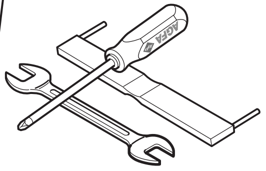

工具

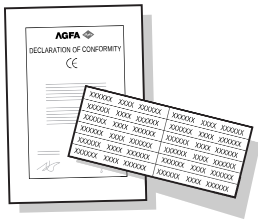

文件

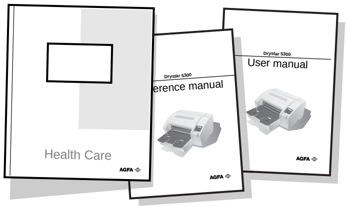

手册

2 所需工具（包括在内）。

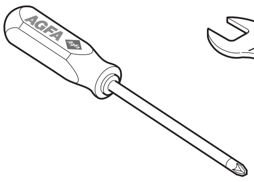

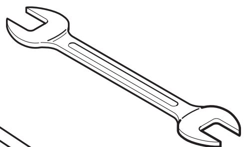

输出盘调整工具

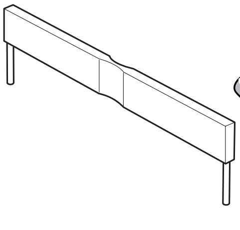

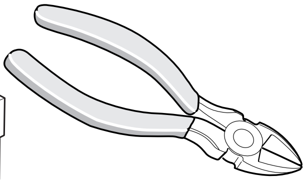

十字头螺丝刀

13 mm 扳手

剪线钳（不包括在内）

2 去除包装材料

1 去除木制顶板。

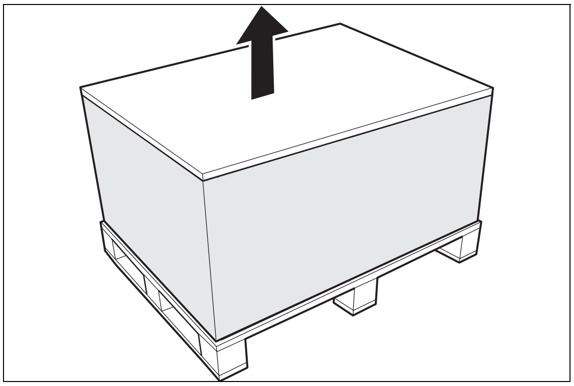

2 去除纸板箱。

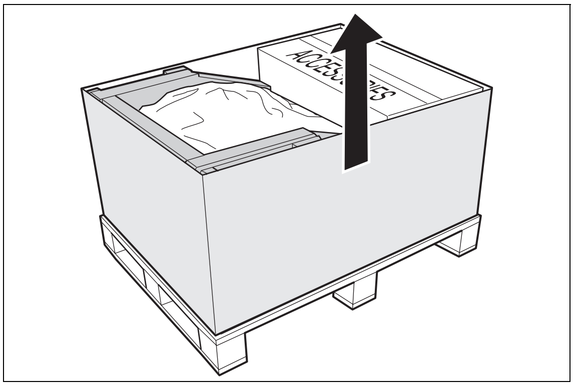

3 去除泡沫块。

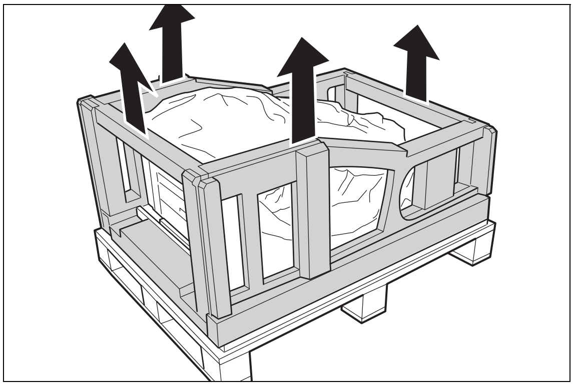

4 去除塑料袋。

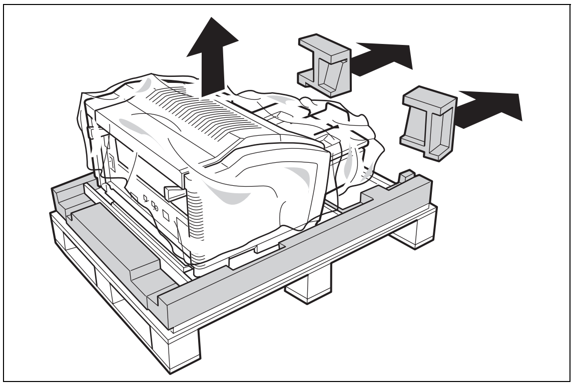

2922B ZH-CN 20031206

3 将 Drystar 5300 从托盘上卸下

1 使用 13 mm 扳手。

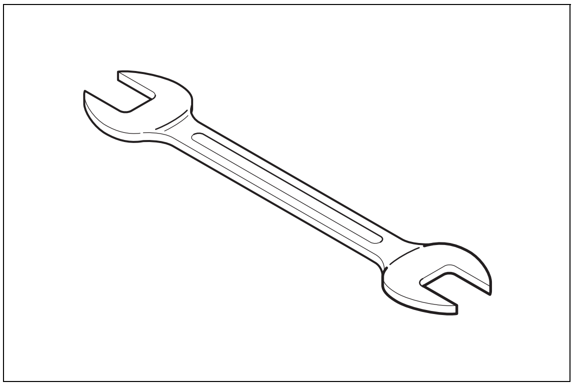

2 去除 2 个螺丝钉。

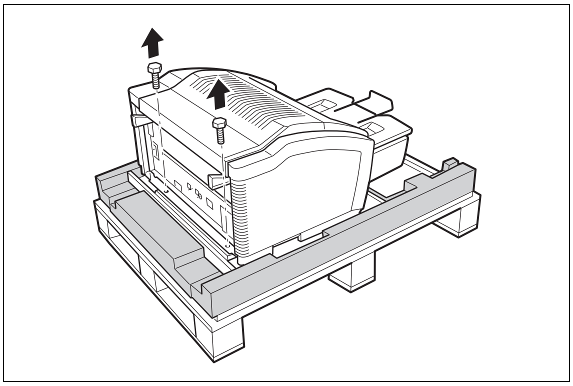

仅适用于移动式或震动式安装：重新使用螺丝钉，将打印机固定在其位置上。

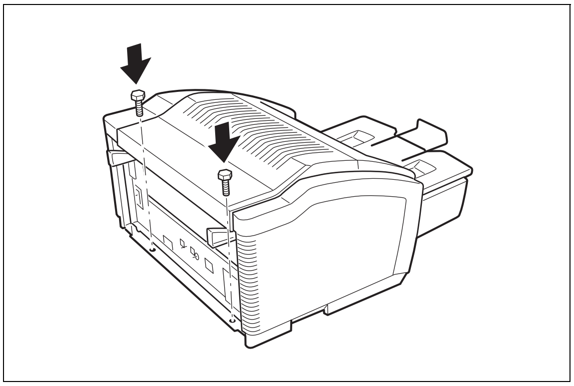

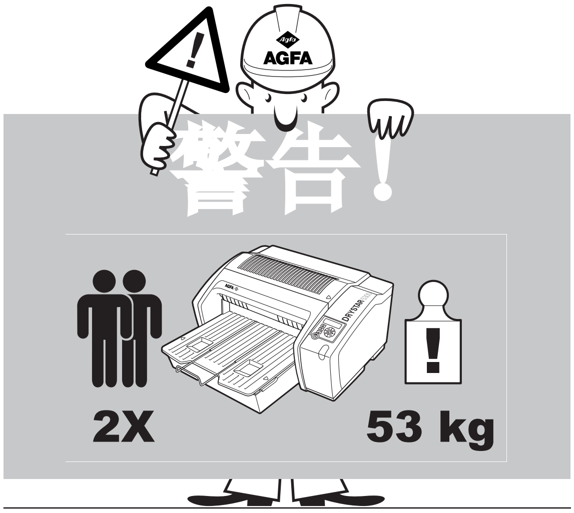

3 向右移动打印机 [1] 并将其从托盘提起 [2]。

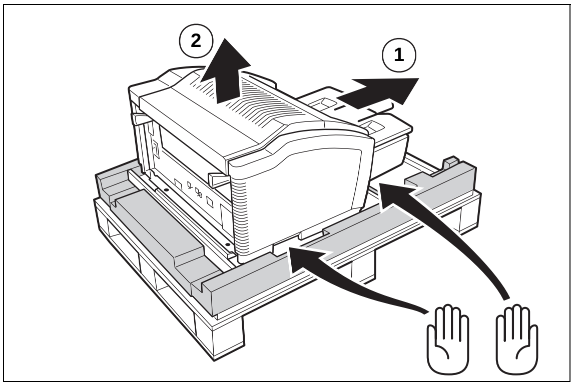

4 将打印机放在桌子上。
与桌子边缘对齐。

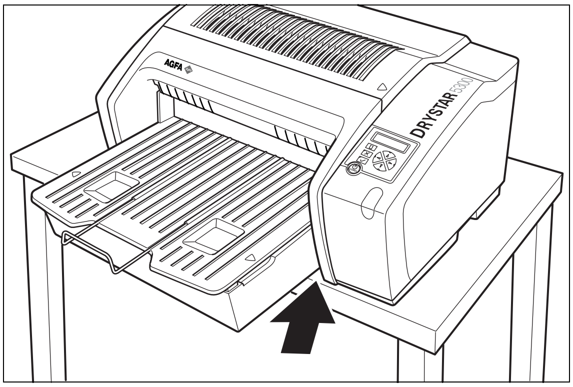

4 打开配件箱

1 检查所有配件。

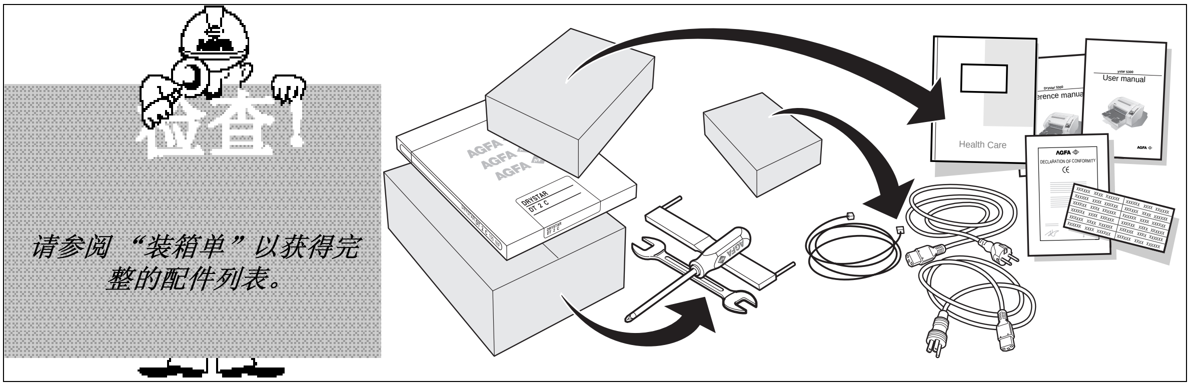

2 检查所有文件。

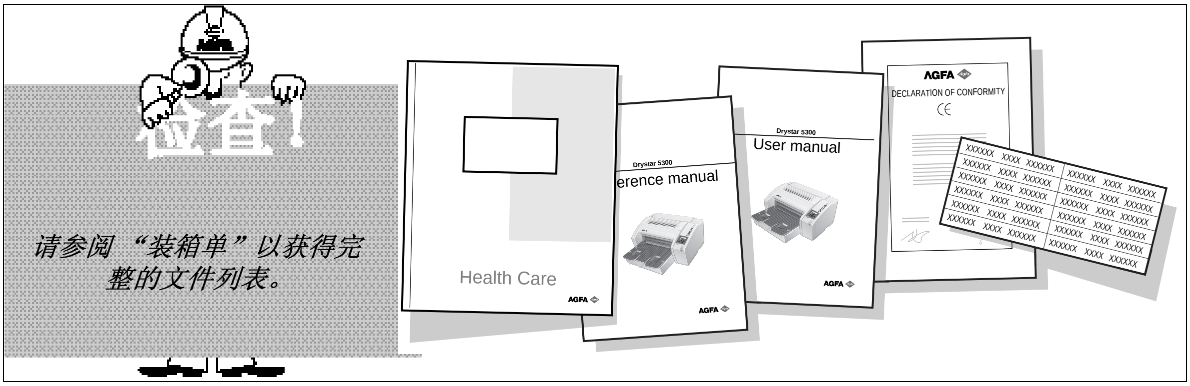

3 将包装材料返回给回收服务机构。

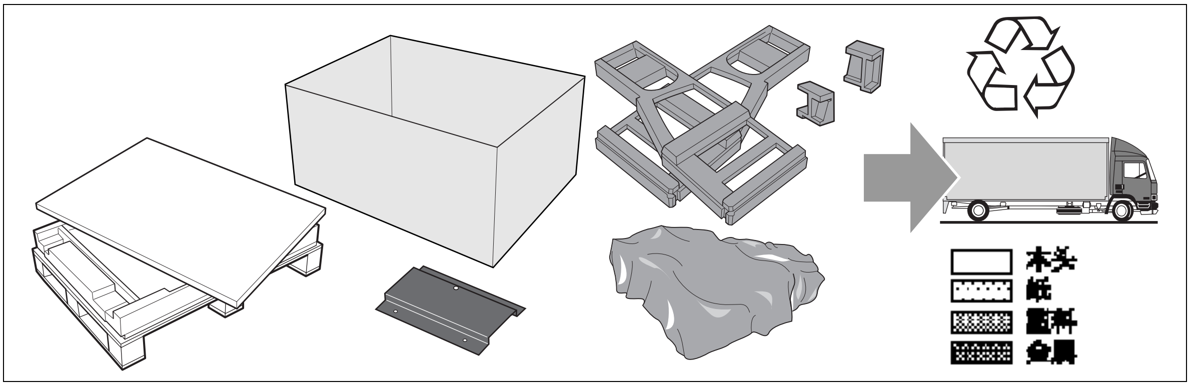

5 环境规范

1 环境要求。

- 通风良好的场所，
- 避免阳光直射，
- 远离灰尘、避免潮湿、远离热源和冷源，
- 室温介于 10°C (50°F) 和 30°C (86°F) 之间，
- 相对湿度应介于 10% 和 80% 之间，无冷凝。

2 电源要求。

交流电源插座必须为以下规格：

- 100-120 V， 60 Hz， 16/15 A，
  或
- 200-240 V， 50 Hz， 16/15 A。

3 空间要求。

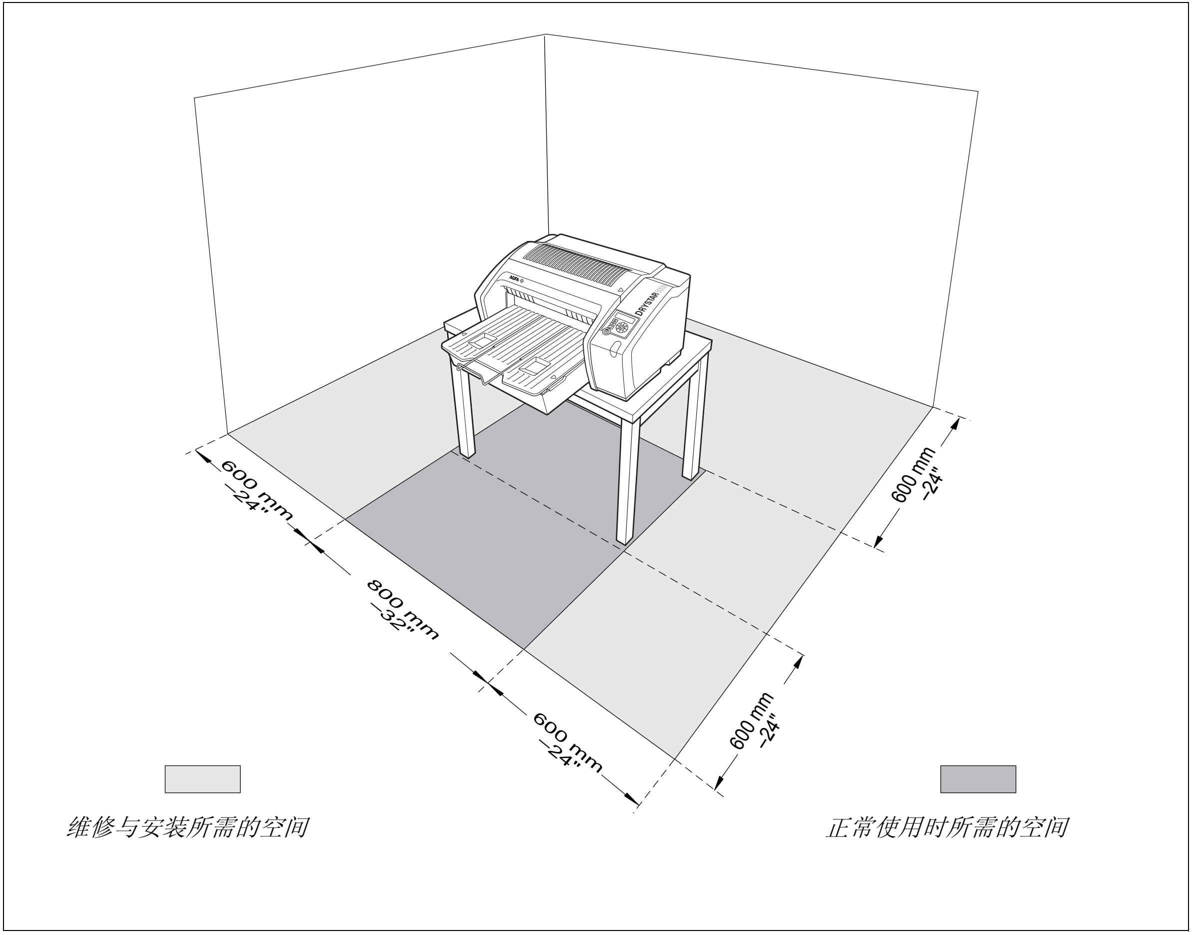

6 去除运输保护物（1 个，共 2 个）

1 打开顶部盖板。

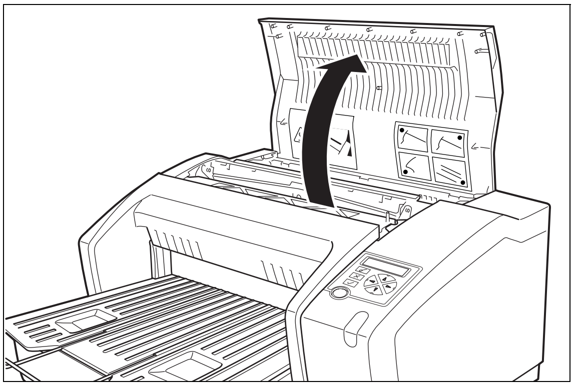

2 使用剪线钳。

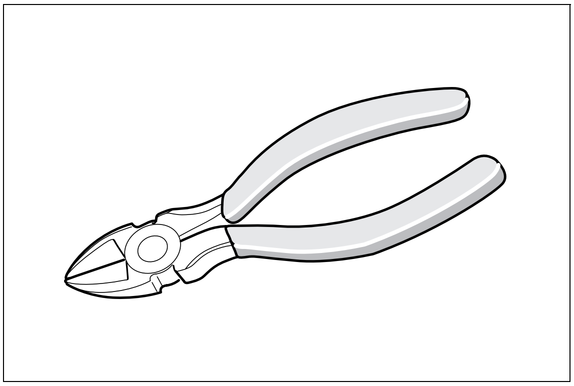

3 剪断 4 根红色带。

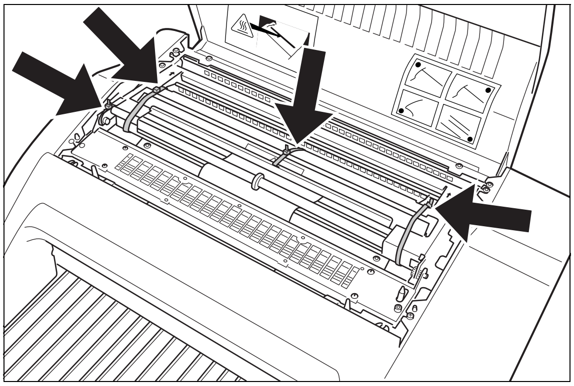

4 打开滑动支架。

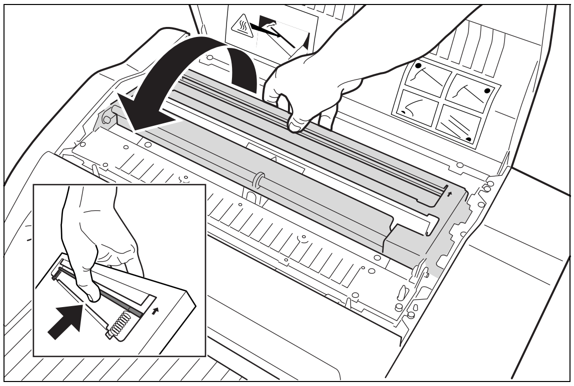

5 去除泡沫板。

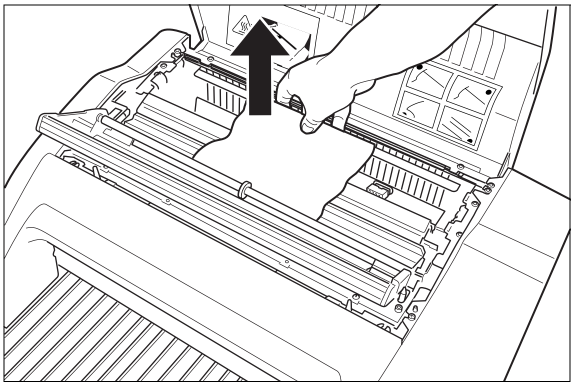

6 推回滑动支架。

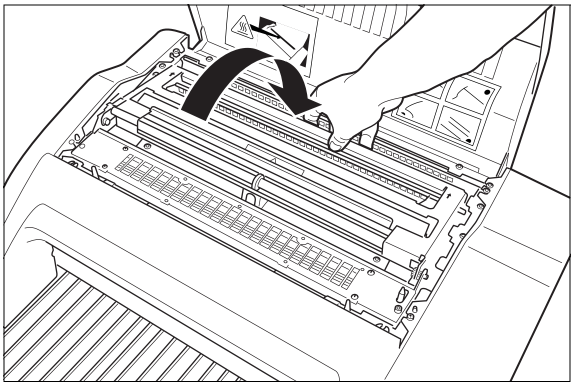

2922B ZH-CN 20031206

7 去除运输保护物（2 个，共 2 个）

7 关闭顶部盖板。

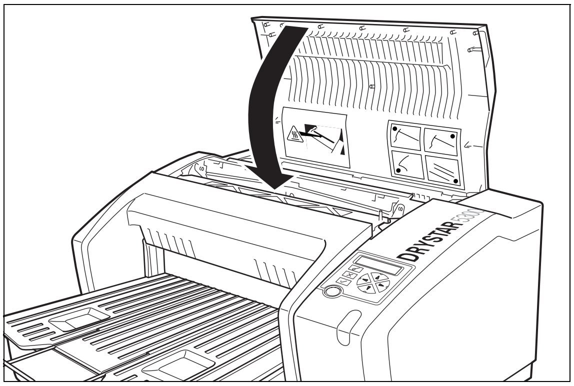

8 打开输入盘。

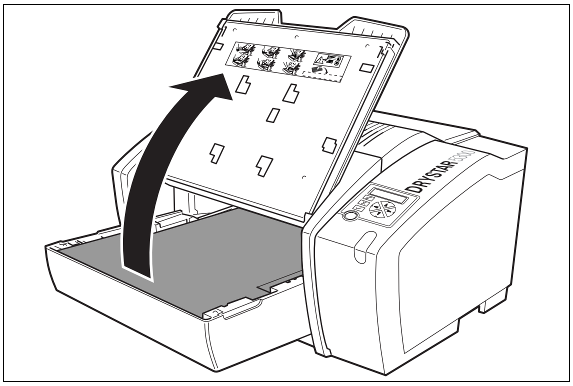

9 从输入盘去除泡沫块。

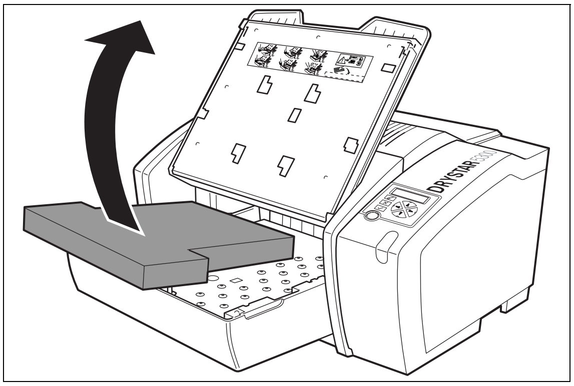

10 推回输入盘。

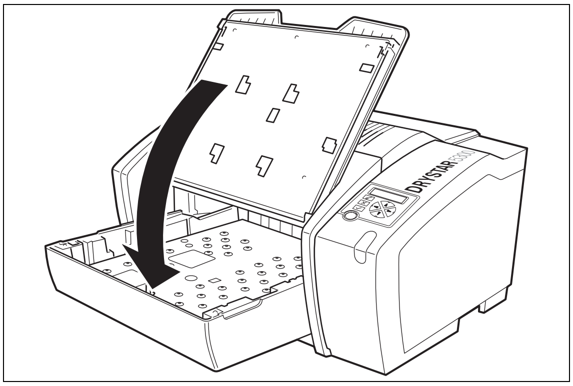

11 使用十字头螺丝刀。

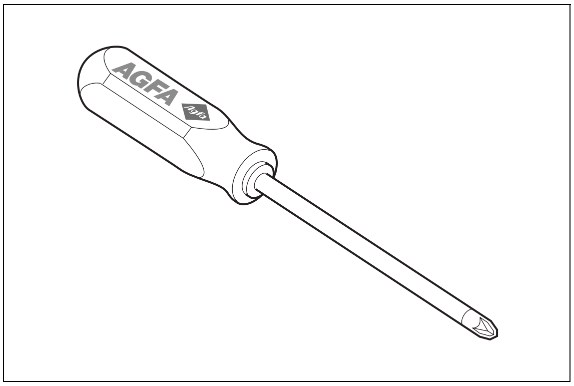

12 去除滚筒螺丝钉。

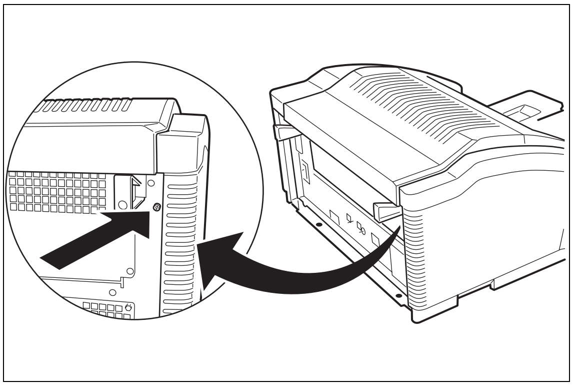

8 调整“输入”板模块 - 11x14”（1 个，共 2 个）

1 使用输出盘调整工具。

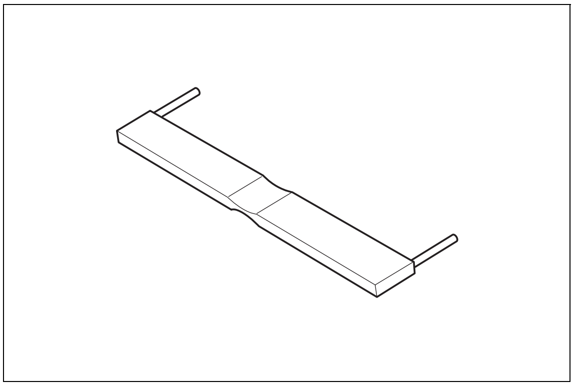

2 将工具向下推入输出盘孔中 [1]。推动支架直到发出卡嗒声 [2]。

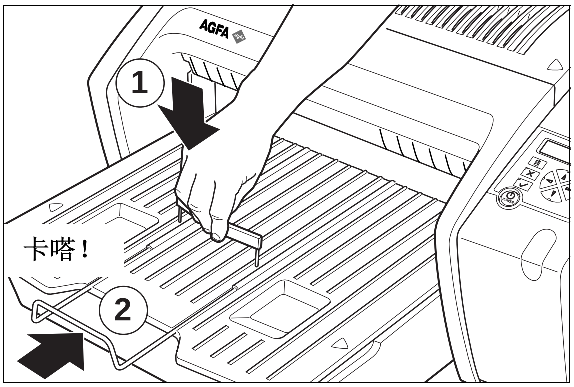

3 使用十字头螺丝刀。

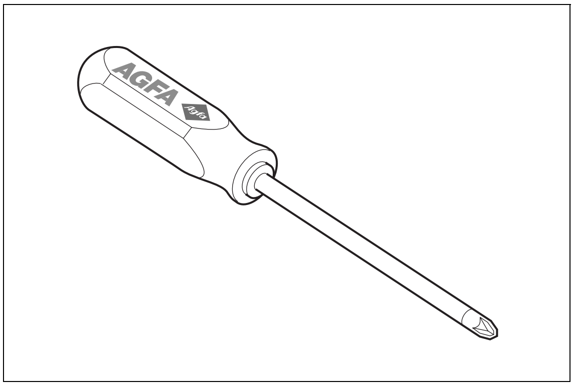

4 去除 3 个螺丝钉。

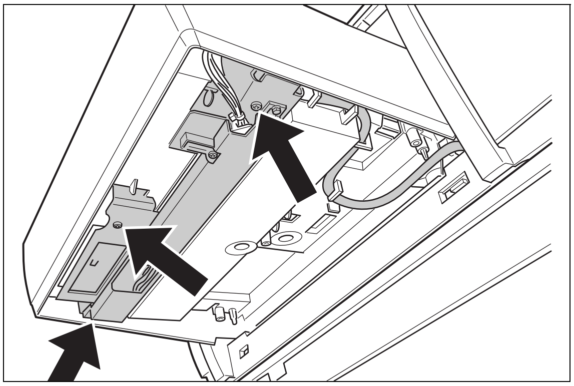

5 降低胶片定位器部件。

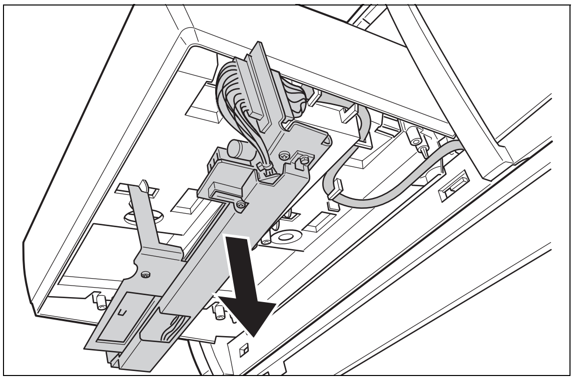

6 松开电缆。

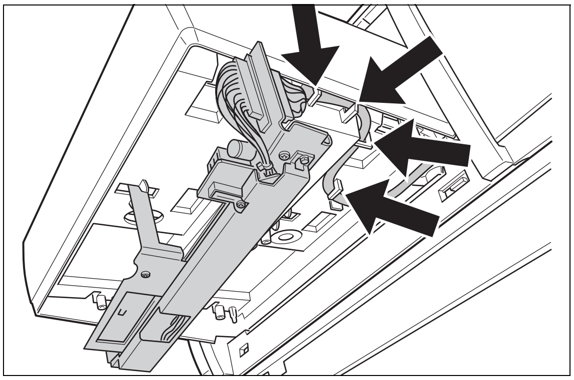

9 调整“输入”板模块 - 11x14”（2 个，共 2 个）

7 将电缆推入打印机外壳中。

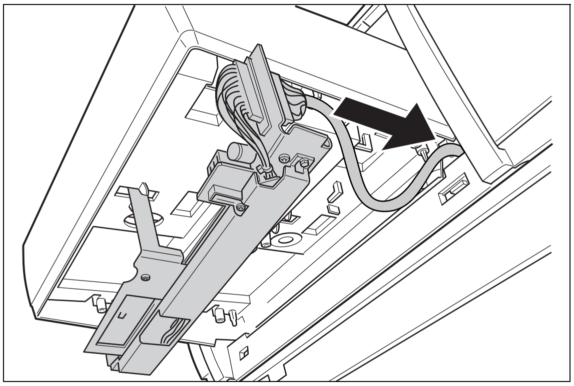

8 放置胶片定位器并固定到位。

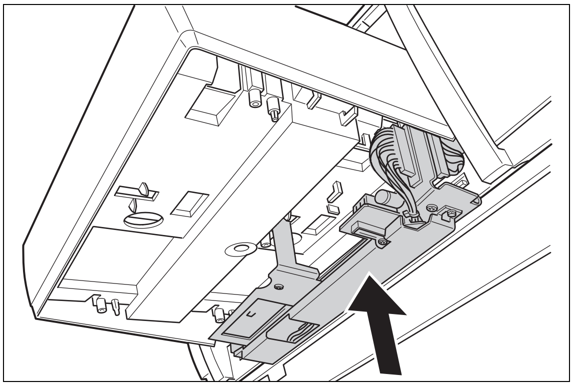

9 重新安装 3 个螺丝钉。

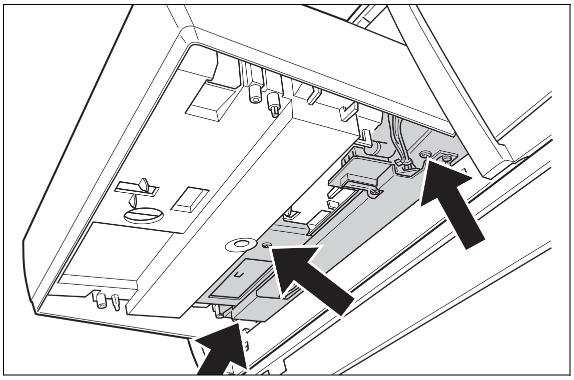

B

安装

10 连接电缆

1 选择电力电缆。

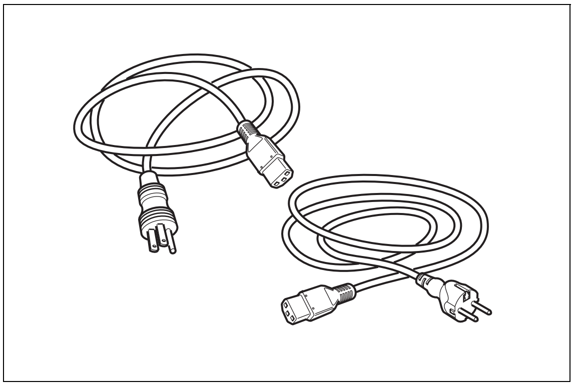

2 找到电源连接器。

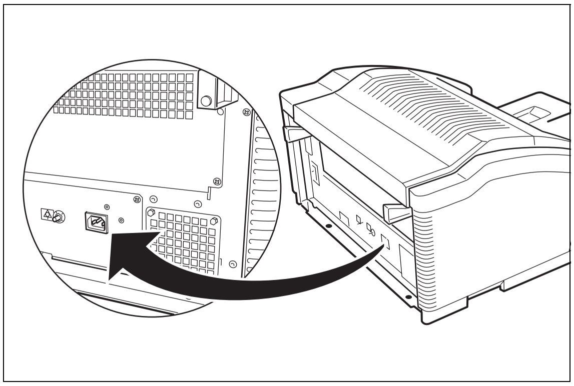

3 连接电力电缆。

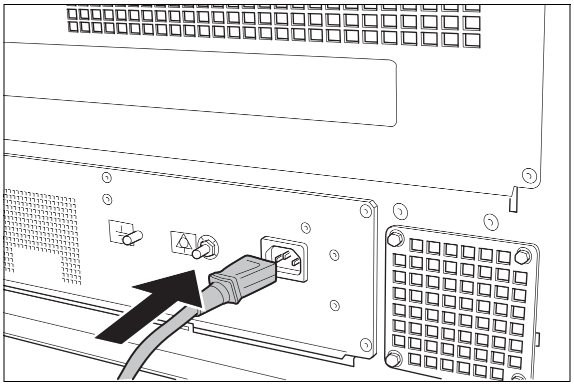

4 找到网络连接器并连接网络电缆。

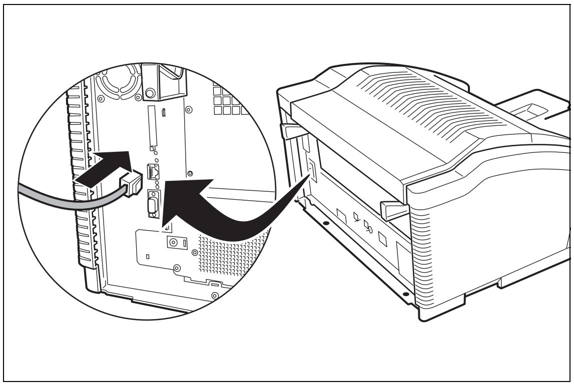

2922B ZH-CN 20031206

11 在输入盘中装入胶片（第 1 部分，共 2 部分）

1 打开输入盘。

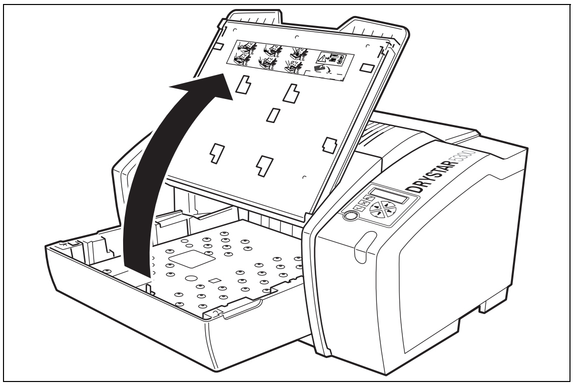

2 打开胶片包。

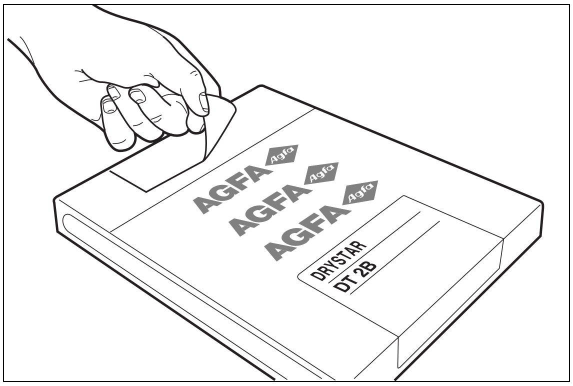

3 手持胶片包，并将其送入输入盘。

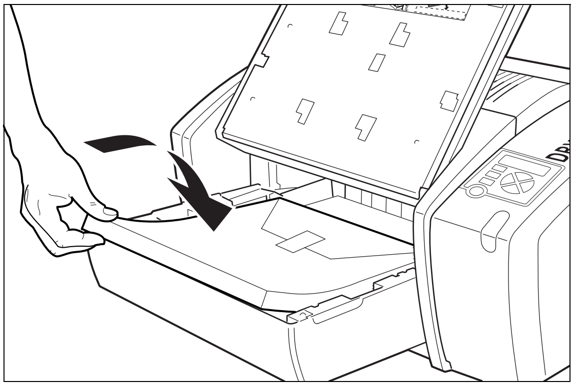

4 去除标签。

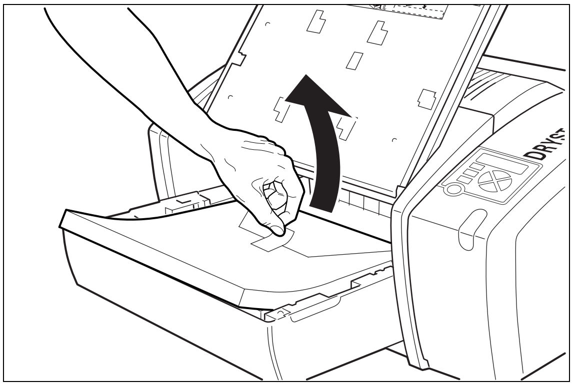

5 继续向内放入胶片包。

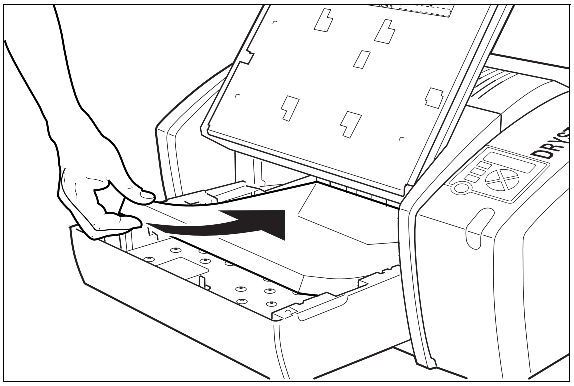

6 去除塑料胶片袋。

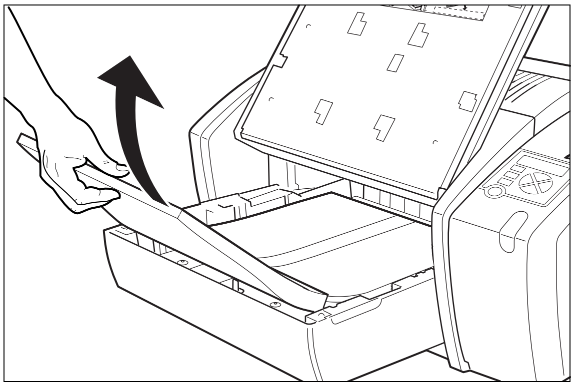

12 在输入盘中装入胶片（第 2 部分，共 2 部分）

7 将胶片的塑料带拉下。

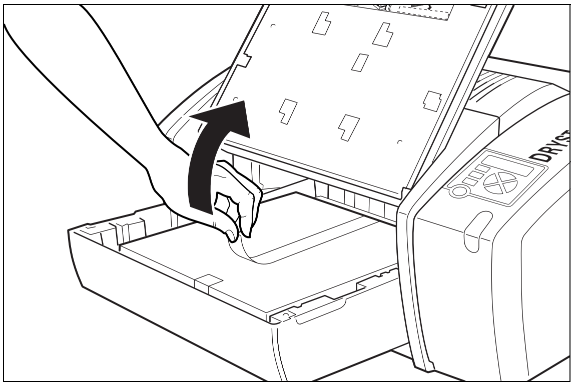

8 放置胶片类型标签。

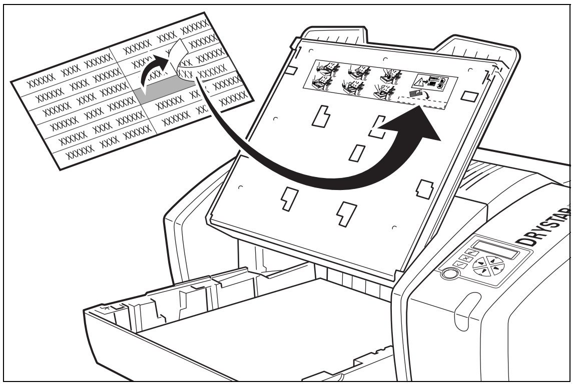

9 推回输入盘。

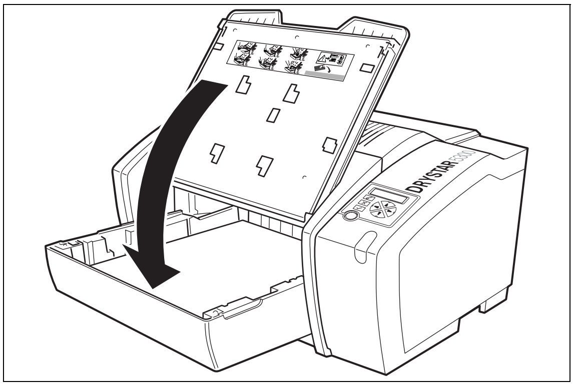

10 放置胶片类型标签。

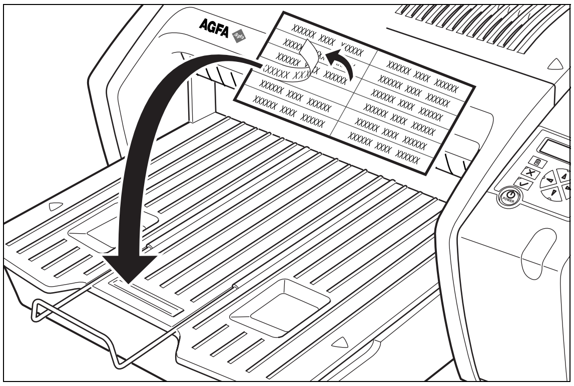

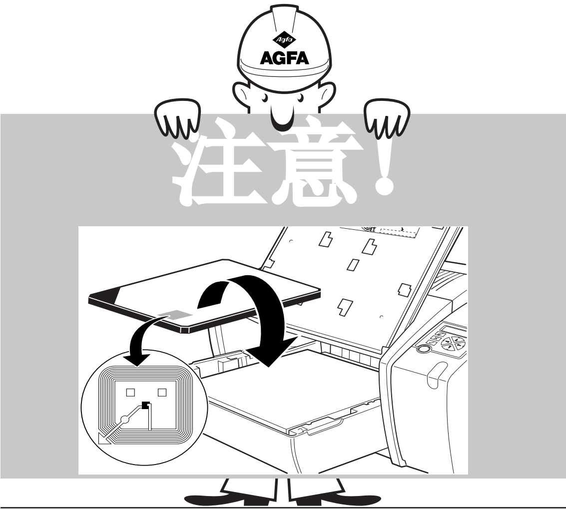

13 *启动* Drystar 5300

注意！

与打印机随附的胶片只能用于测试。

1 去除显示屏保护膜。

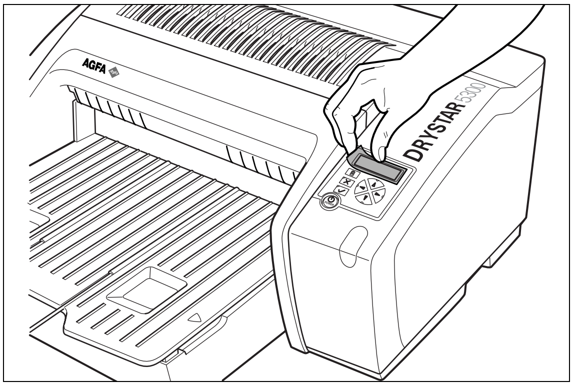

2 按 POWER （电源）按钮。

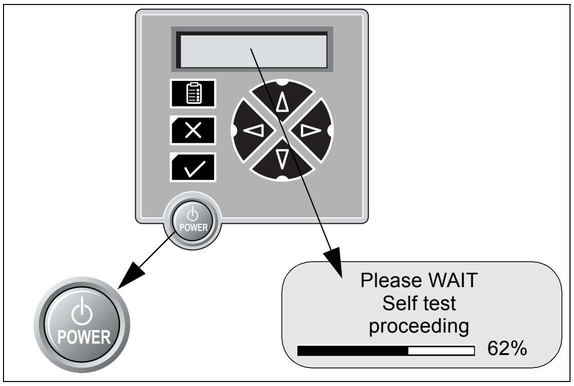

3 等待显示 READY。

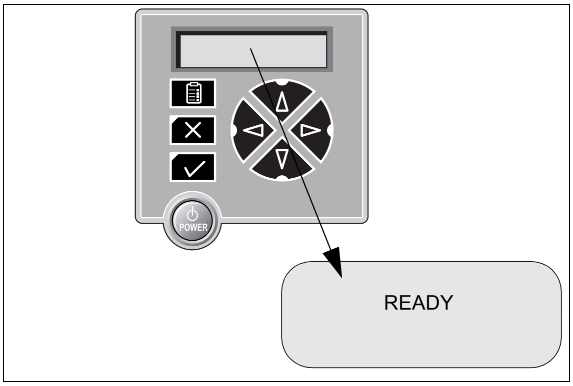

14 配置网络设置

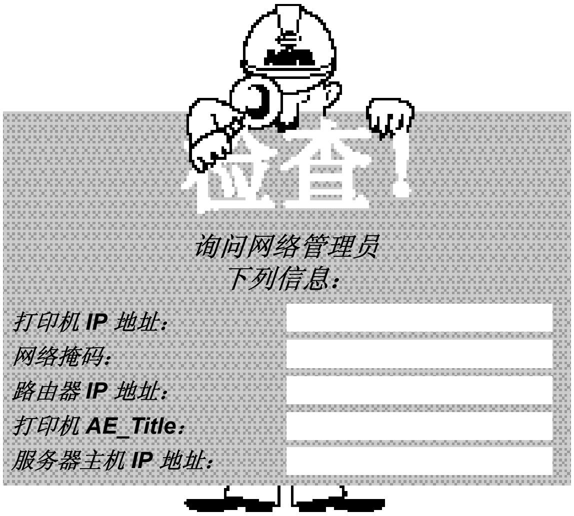

1 选择并启动打印机安装向导。

1 x	
8 x	
1 x	
1 x	
1 x	

1. 按“主操作员”键。
2. 按八次“下箭头”键。
3. 按“确认”键。
4. 按“下箭头”键。
5. 按“确认”键。
6. 遵循说明（请参阅 Reference manual（参考手册））。

1 Installation IN
from CF card
2 Printer
installation

2 选择并启动胶片校准。

1 x	
5 x	
2 x	

1. 按“主操作员”键。
2. 按五次“下箭头”键。
3. 按两次“确认”键。
4. 遵循说明（请参阅 Reference manual（参考手册））。

SELECT CA
CALIBRATION
1 Film calibration
2 Therm.Head clean.

3 Drystar 5300 已就绪，可以开始使用！